Класификация на информацията:
ниво 0, TLP-WHITE

ОБЩИНСКИ СЪВЕТ
гр. РОМАН
Регистрационен индекс и дата
Вх №163 01.11.2022

О Б Щ И Н А Р О М А Н

ДО
ПРЕДСЕДАТЕЛЯ
НА ОБЩИНСКИ СЪВЕТ
ГР.РОМАН

ОБЩИНА РОМАН
Регистрационен индекс и дата
0800-112 | 01.11.2022г.

Д О К Л А Д Н А З А П И С К А
ОТ ВАЛЕРИ РОЛАНСКИ – КМЕТ НА ОБЩИНА РОМАН

Относно: Предложения за дейности по приоритетни области на въздействие и оперативни цели към тях, които да бъдат включени в Стратегия за развитие на образованието в област Враца (2023-2027г.)

УВАЖАЕМИ ГОСПОДИН ПРЕДСЕДАТЕЛ,
УВАЖАЕМИ ОБЩИНСКИ СЪВЕТНИЦИ

Във връзка с получено писмо от Областен управител на област Враца /№3200-1-(17)от 19.09.2022г./, относно разработване на Стратегия за развитие на образованието в област Враца, на заинтересованите институции е предоставен формуляр за предложения за дейности по приоритетни области на въздействие и оперативни цели за включване в стратегическия документ.

На основание чл.21,ал.1, т.12 от ЗМСМА, чл.49,ал.2 от Правилник за дейността на Общински съвет-Роман, неговите комисии и взаимодействието му с общинската администрация и във връзка с писмо № 3200-1-(17)/19.09.2022г. на Областен управител на област Враца

ПРЕДЛАГАМ:

Общинският съвет- Роман да вземе следното решение:

Общински съвет –Роман приема формуляр с предложения за дейности по приоритетни области на въздействие и оперативни цели към тях, които да бъдат включени в Стратегия за развитието на образованието в област Враца (2023-2027г.)

Приложение:

1. Писмо на областен управител №3200-1-(17)/19.09.2022г.
2. Формуляр за предложения за дейности за включване в стратегическия документ

Валери Роланski
Кмет на Община Рома

3130 Роман, бул. Христо Ботев № 132-136
Тел.: 09123/20 64, факс: 09123/2349
e-mail: roman@roman.bg
web: www.roman.bg

РЕПУБЛИКА БЪЛГАРИЯ
ОБЛАСТЕН УПРАВИТЕЛ НА ОБЛАСТ ВРАЦА

№ 3200-1-(17)
19.09. 2022 г.

ДО

КМЕТОВЕТЕ НА ОБЩИНИ
ОТ ОБЛАСТ ВРАЦА

Г-ЖА ЛОРЕТА КОЛЕВА
НАЧАЛНИК НА РУО – ВРАЦА

Г-ЖА ГАЛИНА СТАТКОВА
ДИРЕКТОР НА РЕГИОНАЛЕН ЦЕНТЪР ЗА
ПОДКРЕПА НА ПРОЦЕСА НА
ПРИОБЩАВАЩОТО ОБРАЗОВАНИЕ

Д-Р ИРЕНА ВИДИНОВА
ДИРЕКТОР НА РЗИ – ВРАЦА

Г-ЖА МАРИЯ ТЪРНАВСКА
ДИРЕКТОР НА РДСП – ВРАЦА

Г-ЖА ЕВЕЛИНА ВАСКОВА
ПРЕДСЕДАТЕЛ НА УС НА ДНТ – ВРАЦА

Г-ЖА ИЛИАНА ФИЛИПОВА
ПРЕДСЕДАТЕЛ НА УС НА ТПП – ВРАЦА

Г-ЖА ПЕНКА ПЕТРОВА
КОНФЕДЕРАЦИЯ НА РАБОТОДАТЕЛИТЕ
И ИНДУСТРИАЛЦИТЕ В БЪЛГАРИЯ – ВРАЦА

Г-ЖА ДЕСИСЛАВА ДИМИТРОВА
ИЗПЪЛНИТЕЛЕН ДИРЕКТОР НА ИСК – ВРАЦА

Г-Н КИРИЛ КУНГАЛОВ
kkungalov@balkansoftwarestudio.com

Г-ЦА СТЕФАНИ ЛЮБЕНОВА
ПРЕДСТАВИТЕЛ НА
УЧЕНИЧЕСКИ ОБЩИНСКИ СЪВЕТ
stefanylubenova16@gmail.com

ОТНОСНО: Стратегия за развитие на образованието в област Враца (2023 – 2027)

УВАЖАЕМИ ГОСПОЖИ И ГОСПОДА,

На 2 септември 2022 г. в Областна администрация – Враца се проведе заседание на екипа за разработване на Стратегия за развитие на образованието в област Враца (2023 – 2027).

Началникът на РУО – Враца Лорета Колева, ръководител на екипа, представи разработения анализ на състоянието на системата на предучилищното и училищното образование. Бяха обсъдени силните страни и областите на подобрение, които да бъдат базата за формиране на последващите политики. Дискутираха се формулировки за визия, приоритетни области на въздействие и оперативни цели, които да залегнат в стратегическия документ.

Като част от следващите стъпки свързани с работата по Стратегията се очаква от заинтересованите институции и организации да разработят предложения за дейности по приоритетните области и оперативните цели към тях.

Във връзка с гореизложеното и в качеството Ви на заинтересовани страни, предоставям на Вашето внимание формулираните приоритетни области на въздействие и оперативни цели, както и **формуляр за предложения за дейности за включване в стратегическия документ.** Предложенията на общините следва да бъдат приети от съответните Общински съвети.

Моля, попълнените формуляри да се изпращат на ел. поща на РУО – Враца: rio_vraca@mon.bg в срок до 28 октомври 2022 г.

Приложение: съгласно текста.

С уважение,

ГЕОРГИ МИТОВ
Областен управител на област Враца

ПРЕДЛОЖЕНИЯ

за дейности по приоритетните области и оперативните цели към тях

за включване в Стратегията за развитие на образованието в област Враца (2023 – 2027)

Институция: Община Роман

Приоритетни области, оперативни цели, дейности	Срок за изпълнение	Координатор/ отговорник	Партньори	Индикатори за изпълнение	Източници на финансиране
1. Ефективно включване, качествено образование и ориентация към придобиване на ключови компетентности					
1.1. Създаване на работещи приобщаващи политики на училищно, общинско и регионално ниво за ефективно включване и участие в образователния процес на децата и учениците					
1.Реализиране на информационна кампания за промяна на обществените нагласи относно съдържанието и целите на съвременното образование, включително необходимостта от целенасочено изграждане на умения за успешна професионална реализация в условията на XXI в. - родители, бизнес, учители, ученици са информирани за актуалната дефиниция на качествено образование	2023-2027г.	МОН	Училища, ДГ, Община, РУО и други		
2. Ефективно взаимодействие между институциите за по пълно обхващане на учениците в задължителна училищна възраст	постоянен	РУО	Всички заинтересовани институции		
1.2. Подобряване качеството на предоставяното образование: повишаване на резултатите от обучението на учениците и ориентация към придобиването на ключови компетентности					
1.Развитие на ключови компетентности и умения за живот през 21 век чрез средствата и формите на различни изкуства, науки, технологиите и спорта	2023-2027г.	Образователни институции	РУО, Община		

2.Акцентиране върху формиране на научна, финансова, дигитална , медийна грамотност и дух на предприемчивост и иновации	2023-2027г.	РУО	Образователни институции		
1.3. Качествена оценка на индивидуалните образователни потребности и индивидуализация на подкрепата за личностно развитие					
1.Споделяне на добри практики при прилагането на индивидуалния подход при обучението на децата	2023-2027г.	Всички образователни институции	Община, РУО		
1.4. Превенция и намаляване на агресията и тормоза и недопускане на дискриминация в образователните институции					
1.Споделяне на успешни училищни политики за превенция и намаляване на агресията и тормоза и недопускане на дискриминация	2023-2027г.	Всички образователни институции	Община, РУО		
2. Квалифицирани, мотивирани и креативни педагогически специалисти					
2.1. Повишаване на авторитета, социалния статус и квалификацията на учителите					
1.Създаване на обществена комисия с представители на различните ключови партньори (включително образователни и педагогически специалисти, родители, деца и ученици, представители на индустрията) със задача да разработи балансирани критерии и категории за идентифициране на учители с високи постижения и професионализъм във всяка категория	2023-2027г.	Община Роман	Представители на бизнеса, родители, образователни институции и социални услуги и други.		
2.2. Подобряване на дигиталните компетентности на педагогическите специалисти					
Провеждане на обучения за подобряване на дигиталните компетентности на учителите на ниво община от техни колеги-специалисти.	2023-2027г.	Образователни институции	РУО, МОН		
2.3. Повишаване на комуникативните умения на учителите					
1.Провеждане на обучения за подобряване на комуникативните умения – обмяна на опит между институциите и включване в обучения на друго ниво	2023-2027г.	РУО, Директори	Образователни институции		
2.4. Повишаване на квалификацията на образователните медиатори относно работа с родители, деца и ученици					
1.Повишаване компетентностите на	2023-2027г.	Образователна	РУО и други		

образователните медиатори за работа в образователна мултикултурна среда – включване в обучения.		институция			
2.5. Изграждане на мрежи от професионални общности за споделяне на успешни практики					
1.Развитие на култура за иновации, креативност и добри практики чрез обединяването на детски градини и училища в мрежи и на учителите в общности	2023-2027г.	Образователни институции	РУО, Община Роман		
3. Ефективно взаимодействие с родителите					
3.1. Подобряване на информираността на родителите относно дейностите в образователните институции					
1.Информационни кампании, срещи и други практики за информиране на родители относно дейността на учебния процес – създаване на родителски групи в образователните институции и създаване на родителски съвет, който да информира и разяснява на всички родители.	2023-2027г.	Директори, Община Роман	Родители, образователни институции		
3.2. Разширяване на формите и методите на взаимодействие с родителите					
1.Съвместна работа между родители и учители за адаптиране на децата към образователната система и създаване и развиване на мотивация за учене	2023-2027г.	Образователни институции	Родители, учители, неправителствени организации		
3.3. Активно включване на родителите в образователни инициативи					
1.Включване на родителите в тържества и училищни празници	2023-2027г.	Образователни институции	Родители		
2.Създаване на нов тип отношения на сътрудничество със семейството чрез нетрадиционни форми :“Ден на отворените врати , обособяване на библиотека за родителите, клуб на родителите, „Поща“ и др.	2023-2027г.	Образователни институции	Родители		
3.4. Взаимодействие с родителите за намаляване на проявите на агресия и неприемливо поведение на децата и учениците					

Включване на родителите в информационни кампании и отбелязване на дни с такава насоченост.	2023-2027г.	Образователни институции, Община Роман, МКБППМН	Родители, Директори и др.		
4. Оптимална образователна инфраструктура, съвременна и иновативна образователна среда					
4.1. Адаптиране на образователната инфраструктура към реалната необходимост в населените места и общините и създаване на условия за устойчивост					
1.Осигуряване на модерна, сигурна , достъпна и екологична среда в образователните институции	2023-2027г.	МОН, РУО, Директори	Община, Проекти, МИГ		
4.2. Модернизиране на материалната база в детските градини					
1.Обогатяване на специализирана подкрепяща образователна среда – оборудване и обзавеждане на ресурсни, сензорни и др. кабинети , съобразно нуждите на деца и ученици	2023-2027г.	Директор	Неправителствени организации, проекти,		
4.3. Модернизиране на спортната база в образователните институции					
1. Участие в проекти за модернизация на спортни площадки и създаване на благоприятни условия за спорт в образователните институции -Изграждане на съблекални към физкултурен салон на СУ „Васил Левски“ гр. Роман. -Естетизация на училищния двор и саниране на сградата на училището – НУ „Петко Р. Славейков“ гр. Роман	2023-2027г.	Директори, Община, МОН	Образователни институции МИГ Луковит - Роман		
4.4. Иновации и дигитализация в образователните институции					
1.Развитие на вътрешните и външни училищни мрежи за осигуряване на бърз и надежден достъп до дигитални ресурси 2. Модернизиране на материалната база на образователните институции - осигуряване на интерактивни дисплей и други иновативни техники за създаване на иновативен образователен процес.	2023-2027г.	Директори, РУО	Община Роман, МОН, Неправителствени организации		
5. Обучение в професии на бъдещето					

5.1. Внедряване на нови професии, ориентирани към нуждите на пазара на труда и развитието на обществото					
1.Достъп на младите хора до качествено образование свързано с дигиталната трансформация, с акцент върху природните и математическите науки с цел адаптиране към възникващите нови професии.	Постоянен	РУО, МОН	Образователни институции, Общини, Бизнес, Неправителствени организации		
2.Модернизиране на кабинети с професионална насоченост в развитието на обществото. -Изграждане на работни помещения за учениците от професионалните паралелки – работни кухни, стаи за практика, работилници и други.	2023-2027г.	Директори, МОН, РУО	Община, Проекти, МИГ		
5.2. Осъществяване на обучение, свързано с прехода към цифрова и зелена икономика					
5.3. Активизиране на взаимодействието с бизнеса във връзка с подготвянето на кадри, адекватни на потребностите на пазара на труда					
1.Информационни кампании, свързани с новите професии и обучаване на кадри, спрямо търсенето на пазара на труда.	2023-2027г.	Работодатели, фирми и други	Община Роман, Директори, РУО		
2.Създаване и развитие на партньорства между бизнеса и образованието за провеждане на ученически практики и обмен на ресурси	2023-2027г.	Директори, Бизнес	Работодатели, Неправителствени организации, Община, РУО		
5.4. Взаимодействие с висши учебни заведения във връзка с обучение по нови професии и специалности					
1.Активна комуникация м/у образователните институции и висшите учебни заведения, с цел обстойно разясняване за някои нови професии и специалности и нуждата от тях.	20223-2027г.	Висши училища, Директори	Образователни институции		
6. Учене през целия живот					
6.1. Популяризиране на възможностите за учене през целия живот					
1.Популяризиране на ученето през целия живот сред всички слоеве на населението като фактор за личностно развитие, устойчива заетост и социално включване	2023-2027г.	РУО, МОН, Община	Образователни институции		
6.2. Осигуряване на условия за осъществяване на ученето през целия живот					
1.Създаване на фонд за финансиране на участия в национални и международни	2023-2027г.	РУО, Община,	Неправителствени организации,		

състезания за ученици с високи резултати в различни области на науката, изкуството и културата; Подкрепа за домакинстване на форуми и състезания за талантливи млади хора			Бизнес МКБППМН		
6.3. Създаване на условия за продължаване на образованието в следваща степен в област Враца					
1.Съгласуваност на действията на заинтересованите институции за предоставяне на възможности за учене през целия живот	2023-2027г.	МОН	Заинтересовани страни		
7. Ефективно управление и мрежи					
7.1. Модернизиране на методите за управление на образователните институции					
1.Въвеждане на образователни иновации в организацията , управлението, образователното съдържание, методи на преподаване и образователна среда.	2023-2027г.		МОН РУО		
7.2. Включване на образователните институции в мрежи					
1.Изграждане на мрежа за професионална подкрепа и обмен на добри практики между образователни медиатори, консултанти , помощници на учителя и помощник възпитатели.	2023-2027г.	МОН	РУО, Образователни институции		
7.3. Привличане на представителите на работодателите в мрежи за въвеждане на иновации в сферата на професионалното образование и обучение					
1.Провеждане на проучвания сред работодателите на секторно, областно и национално ниво за потребностите на пазара на труда от необходими умения и квалификация.	2023-2027г.	МОН, РУО	Бизнес, Община		
2.Разработване и прилагане на нов /Списък/ на професиите в професионалното образование и обучение	2023-2027г.	МОН	РУО, Община		
3.Насърчаване интереса към професионалното образование по приоритетни професии и по специалности с прогнозиран бъдещ недостиг на пазара на труда	2023-2027г.	МОН, РУО	Община , неправителствени организации		

РЕПУБЛИКА БЪЛГАРИЯ
Община Роман

Класификация на информацията:
ниво 0, TLP-WHITE

ОБЩИНА РОМАН
Регистрационен индекс и дата
0800-114 02.11.2022

ДО
Г-Н ИВАН АЛЕКСИЕВ
ПРЕДСЕДАТЕЛ НА ОбС – РОМАН

ОБЩИНСКИ СЪВЕТ
ГР. РОМАН
Регистрационен индекс и дата
ВХ.№ 164 / 02.11.2022

ДОКЛАДНА ЗАПИСКА

ОТ ВАЛЕРИ РОЛАНСКИ – КМЕТ НА ОБЩИНА РОМАН

Относно: Допълвана на списъка на длъжностите в Община Роман по Бюджета на Община Роман за 2022 г. – Приложение №8, които имат право на транспортни разходи за 2022 г.

УВАЖАЕМИ Г-Н ПРЕДСЕДАТЕЛ,

УВАЖАЕМИ ОБЩИНСКИ СЪВЕТНИЦИ,

На основание чл. 49, ал. 2 и чл.11, ал.4 от Правилника за организацията и дейността на ОбС – Роман,чл.44, ал.1, т.1, т.5 и т.8 от Закона за местното самоуправление и местната администрация и във връзка с чл.35 ал.1, т.2 от ПМС № 31/17.03.2022 г. за изпълнението на Държавния бюджет на Република България за 2022 г., предлагам на Общинския съвет - Роман да вземе следното решение:

РЕШЕНИЕ:

Допълва под № **17** в Раздел I,,Пътуващ персонал от общинската администрация, дейности и звена" в частта „Община администрация" Списъка по Приложение № 8 за 2022 година, считано от 01.10.2022 г. със следната длъжност:

№	Заемана длъжност	Маршрут
I.	**Общинска администрация**	
17.	Шофьор ОбА	Мездра – Роман – Мездра

ВАЛЕРИ РОЛАНСКИ
Кмет на Община Роман

3130 Роман, бул. Христо Ботев № 132-136
тел.: 09123/20 64, факс: 09123/23 49
e-mail: roman@roman.bg
web: www.roman.bg

РЕПУБЛИКА БЪЛГАРИЯ
Община Роман

С ЛИЦЕ КЪМ ХОРАТА

Класификация на информацията:
ниво 0, TLP-WHITE

ДО

ПРЕДСЕДАТЕЛЯ

НА ОБЩИНСКИ СЪВЕТ - РОМАН

ОБЩИНА РОМАН
Регистрационен индекс и дата
0800-1161 02.11.2022г.

ОБЩИНСКИ СЪВЕТ
гр. РОМАН
Регистрационен индекс и дата
Ех.№ 165 / 02.11.2022

Д О К Л А Д Н А З А П И С К А

от

Валери Роландски – Кмет на Община Роман

Относно: Продажба на недвижим имот с жилищно предназначение по реда на чл.36, ал.1 и ал. 6 от Закона за общинската собственост

УВАЖАЕМИ ГОСПОДИН ПРЕДСЕДАТЕЛ,

ДАМИ И ГОСПОДА ОБЩИНСКИ СЪВЕТНИЦИ,

На основание чл.49, ал.2 от Правилник за организацията и дейността на общински съвет Роман, неговите комисии и взаимодействието му с общинската администрация във връзка с проявен интерес, видно от постъпило заявление с вх.№ 9400-1475/07.09.2022 г. от Божидар Валентинов Иванов от гр. София кв. Челопечене, ул. "Карашка" № 4 за закупуване на урегулиран поземлен имот с жилищно предназначение /УПИ/ I с пл.№ 337 в кв.3 с площ от 1842 кв.м по плана на с. Караш, Община Роман, предлагам на Вашето внимание да обсъдите и приемете, следния проект на

РЕШЕНИЕ:

1. На основание чл. 21, ал. 1, т. 23 от ЗМСМА и чл. 8, ал. 9 т.2 от ЗОС, Общински съвет Роман **допълва т.1** от Годишна програма за управление и разпореждане с имоти

3130 Роман, бул. Христо Ботев № 132-136
тел.: 09123/20 64, факс: 09123/2349
e-mail: roman@roman.bg
web: www.roman.bg

общинска собственост през 2022 г., приета с решение № 378 от протокол № 34/28.01.2022 г. на Общински съвет гр. Роман **с недвижим имот с жилищно предназначение**, представляващ: незастроен урегулиран поземлен имот /УПИ/ I с пл.№ 337 в кв.3 с площ от 1842 кв.м по плана на с. Караш, Община Роман, подробно описан в АЧОС № 4145/01.11.2022 г.

2.На основание чл.21, ал. 1, т. 8 от ЗМСМА, чл.35, ал.1 и ал.6 от ЗОС, Общински съвет-Роман, дава съгласие да бъде обявен публичен търг с явно наддаване за продажба на имота, описан в т.1 от настоящата, съгласно разпоредбите на Закона за общинската собственост и НРПУРОС на Общински съвет гр.Роман.

3.Утвърждава експертна оценка, изготвена от лицензиран оценител на имоти, регистриран по ЗНО и определя начална тръжна цена, въз основа на същата, в размер на **12 470,00 лв.**/дванадесет хиляди четиристотин и седемдесет лева/ без начислен ДДС.

Приложения:

1.Копие от Акт за общинска собственост, скица на имота и актуална данъчна оценка.

2.Копие от експертна оценка.

3. Заявление с вх.№ 9400-1475/07.09.2022 г.

ВАЛЕРИ РОЛАНСКИ

Кмет на Община Роман

3130 Роман, бул. Христо Ботев № 132-136
тел.: 09123/20 64, факс: 09123/2349
e-mail: roman@roman.bg
web: www.roman.bg

Двр 2139

Приложение № 2 към чл.2, т.2 и чл.3

Служба по вписванията гр. Мездра
Вх. рег. № 2143 01-11-2022 г.
Акт № 132 том 114 дело № — /20 г.
Партидна книга: том стр.
Имотна партида 58330
Д.Т. кв. № 01-11-2022 г.
Сътрудник по вписванията:

РЕПУБЛИКА БЪЛГАРИЯ

МИНИСТЕРСТВО НА РЕГИОНАЛНОТО РАЗВИТИЕ И БЛАГОУСТРОЙСТВОТО И МИНИСТЕРСТВО НА ПРАВОСЪДИЕТО

ОБЩИНА РОМАН **ОБЛАСТ ВРАЦА**

УТВЪРЖДАВАМ:...
/подпис и печат/

КМЕТ НА ОБЩИНА:
ВАЛЕРИ РОЛАНСКИ
/име и фамилия/

Вписване по ЗСПВ
Служба по вписванията

СЪДЪРЖАТЕЛ НА ИМОТА:
.....
/име и фамилия/

АКТ № 4145

ЗА ЧАСТНА ОБЩИНСКА СОБСТВЕНОСТ

Регистър
Досие

1. ДАТА НА СЪСТАВЯНЕ	01.11.2022 г.
2. ПРАВНО ОСНОВАНИЕ	Чл.3, ал.2, т.3 във връзка с чл.59, ал.2 от Закона за общинската собственост и Заповед № ЗК-1425/17.10.2022 г. за одобрен ПУП-ПЗ на Кмета на Община Роман
3. ВИД И ОПИСАНИЕ НА ИМОТА	Имот с жилищно предназначение с площ от **1842** /хиляда осемстотин четиридесет и два/ кв.м
4. МЕСТОНАХОЖДЕНИЕ НА ИМОТА	УПИ **I**, кв. **3**, пл.№ **337** по Кадастрален и регулационен план на с. **Караш**, одобрен със Заповед № 22/06.02.1998 г. на Кмета на Община Роман и Заповед № ЗК-1425/17.10.2022 г. за одобрен ПУП-ПЗ на Кмета на Община Роман, Община **Роман,** Област **Враца**

5. ГРАНИЦИ НА ИМОТА	Улица от три страни и зелена площ
6. ДАНЪЧНА ОЦЕНКА НА ИМОТА КЪМ МОМЕНТА НА УТВЪРЖДАВАНЕ НА АКТА:	3846,10 лв. /три хиляди осемстотин четиридесет и шест лева и десет стотинки/
7. СЪСОБСТВЕНИЦИ	
8. НОМЕР И ДАТА НА СЪСТАВЕНИ ПО – РАНО АКТОВЕ	АЧОС № 772/15.08.2000 г. вписан на 15.06.2005 г.№ 17, том 6, Д.вх.№1305 от Съдия по вписванията в Служба по вписванията гр.Мездра
9. ПРЕДОСТАВЕНИ ПРАВА ЗА УПРАВЛЕНИЕ:	
10. АКТОСЪСТАВИТЕЛ: инж.Виолета Димова – Главен експерт "Общинска собственост и Земеделие" ..... /подпис/	
11. ЗАБЕЛЕЖКИ:	

ОБЩИНА РОМАН
град РОМАН
област ВРАЦА

Шифър на процедурата : .....
Населено място, квартал : с. Караш кв. 3
Урегулиран Поземлен Имот / УПИ / : I пл. № 337

С К И Ц А № 387
М 1:1000

На недвижим имот УПИ № I , пл.№ 337, кв. № 3 по Кадастрален и регулационен план на с. Караш , одобрен със Заповед № 22/ 06.02.1998 г. на Кмета на община Роман и ПУП-ПЗ , одобрен със Заповед № ЗК-1425 / 17.10.2022 г. на Кмета на община Роман находящ се на административен адрес : с. Караш
при граници и съседи:

1. Зелена площ
2. Улица от три страни - предназначение за движение и транспорт - ПЮС;

Имотът е с жилищно предназначение с площ от 1842 кв.м. (измерена графично) и е собственост на:
ОБЩИНА РОМАН
Документ за собственост : АЧОС № 4145 / 01.11.2022г.

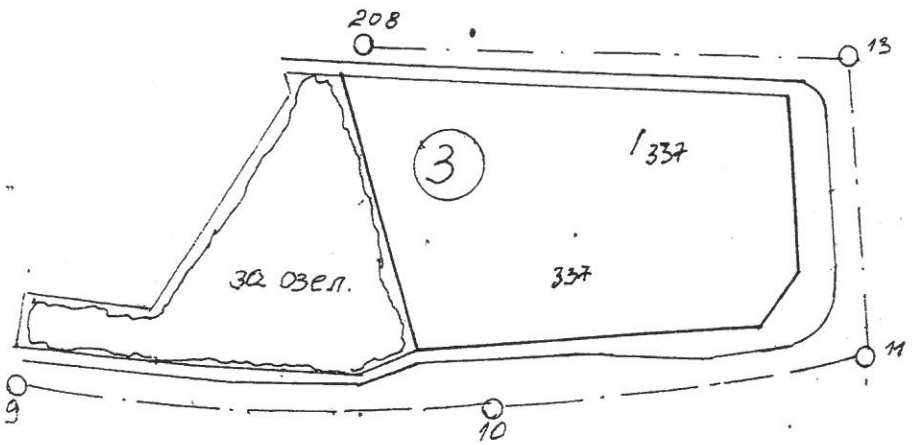

Дата на издаване :02. 11. 2022 г.

Копирал: /.....
/ Весела Христова– гл.спец"ТСУ и НС" /

Проверил: .....
/ ..... гл.спец"ТСУ и Г"/

Таксата служебна

ОБЛАСТ ВРАЦА
ОБЩИНА РОМАН
3130 гр.РОМАН бул.ХРИСТО БОТЕВ N: 136

Изх. № 5610001702 / 25.10.2022 г.

УДОСТОВЕРЕНИЕ ЗА ДАНЪЧНА ОЦЕНКА ПО ЧЛ.3, АЛ.2 ОТ ПРИЛОЖЕНИЕ № 2 КЪМ ЗМДТ

Настоящото удостоверение се издава на основание чл. 3, ал. 2 от Приложение № 2 към ЗМДТ

ОБЩИНА РОМАН

ЕИК по БУЛСТАТ 000193460

Адрес за кореспонденция
бул. ХРИСТО БОТЕВ № 136, гр. РОМАН 3130

в уверение на това, че съгласно нормите за оценка по Приложение 2 от ЗМДТ за имот 3136 с.КАРАШ , кадастрален номер 337 от ..... квартал ....., УПИ парцел 1 одобрен през 1998 г., идентификатор на поземления имот ..... и представляващ

Обект	площ, кв.м	мазе, кв.м	таван, ид. части кв.м	ДО за собственика	ДО на за обекта
Земя идентификатор:	1 842,00		1/1	3 846,10	3 846,10

данъчната оценка на гореописания имот е: 3846.10 лв. словом
ТРИ ХИЛЯДИ ОСЕМСТОТИН ЧЕТИРИДЕСЕТ И ШЕСТ ЛВ. И 10 СТ.

за собственика е: 3846.10 лв. словом
ТРИ ХИЛЯДИ ОСЕМСТОТИН ЧЕТИРИДЕСЕТ И ШЕСТ ЛВ. И 10 СТ.

Настоящото се издава по искане Вх. № 5610001702/25.10.2022 г., за да послужи пред Служебно ползване
Удостоверението се издава по данни на ОБЩИНА РОМАН , актуални към 25.10.2022 г.

Подпис: .....
Издал: Паулина Ъонова Иванова

ОЦЕНКА

на земя в регулация на с.Караш общ.Роман - общинска собственост,

УПИ I пл.337 кв.3 по регулационен план на населеното място

02.10.2022 год.

Изпълнител на оценката:
Инж.Лариса Ангелова
(сертификат №100100584/14.12.2009 год. на КНОБ)

ДОКЛАД

за извършена експертиза и оценка на пазарна стойност на земя в регулацията на с.Караш общ.Роман, УПИ I пл.337 кв.3 – собственост на Община Роман

Адрес на имота: *с.Караш общ.Ромдн*

Възложител на оценката: ***Община Роман***

Изпълнител на оценката: ***инж. Лариса Ангелова*** лицензиран оценител на недвижими имоти (лиценз №4065/24.07.1995 год., сертификат 100100584/14.12.2009 година на КНОБ), лицензиран оценител на земеделски земи - сертификат №810100259/01.08.2011 год/.

Цел на оценката: Извеждане на пазарна стойност на актива, адекватна на неговото състояние и пазарни условия с цел определяне ***начална тръжна цена за продажба.***

Обект	**Земя в регулацията на с.Караш, общинска собственост, УПИ I пл.337 кв.3**
Район (квартал) на обекта	С.Караш община Роман – кв.3
Площ на оценяван имот ($м^2$)	**1842 кв.м.**
Пазарна стойност имот на квадратен метър – лв/кв.м.	6.77 лв./кв.м
[illegible]	[illegible]
[illegible]	[illegible]

Забележка: Изчислената пазарна стойност на имота е без ДДС.

Дата на изготвяне на оценката: ***02.10.2022 год.***

Отделни части от доклада не могат да бъдат използувани извън контекста на този доклад, за който са изготвени.

Приложения: 1. Оценка на обекта.
2. Скица на имота.

ОЦЕНИТЕЛ: .....
/инж.Лариса Ангелова – сертификат №100100584/14.12.09 г /

02.10.2022 год.

[illegible]

ОЦЕНКА ПАЗАРНА СТОЙНОСТ НА НЕДВИЖИМ ИМОТ

в регулацията на с.Караш , собственост на Община Роман, УПИ I пл.337 кв.3

Дата на оценката: ***02.10.2022 г.***

I. Използувани методи за оценка:

1. Сравнителен метод - Същността на "Сравнителния метод" (известен още като оценка по аналог) се състои в това да се сравнят аналогични имоти за които има данни за извършена покупко-продажба и подходящи коефициенти (пазарни множители), характеризиращи местоположението, големината, привлекателността и др., за да се достигне справедлива пазарна цена, при която в достатъчно висока степен е вероятно сключване на сделка.

2. По метода на "Приходната стойност" - изхожда се от възможността за трайно реализиран чист годишен приход на недвижимия имот.

II. Общи данни:

Оценява се пазарна стойност земя в регулацията на с.Караш. Имота е образуван с ПУП-ПЗ, одобрен със заповед ЗК-1425/17.10.2022 год., място с красива природа. Граничи от три страни с улици и площ за озеленяване. Имота не е застроен , но за него съгласно документ за собственост има учредено вещно право – право на строеж на частно лице. Предназначение на квартала и на имота – за жилищно строителство. Имота е с голяма площ, обуславяща добри възможности за бъдещо застрояване и използване по предназначение.

Технически характеристики на оценявания недвижим имот:

- **Площ на** УПИ I пл.337 кв.3 **– 1842 кв.м**.-общинска частна собственост.

III. Оценка пазарна стойност земя в регулация по Сравнителен метод

Оценката на обекта е извършена по Сравнителен метод на основание данни от личния архив на оценителя за стойности на земя в регулация в различни райони към настоящия момент.

Табл. 1

Показатели	**Оценяван имот**	*Сравнителен имот 1*	*Сравнителен имот 2*	*Сравнителен имот 3*
Продажна цена лв./кв.м.	*	*6,92 лв.*	*11,73 лв.*	*10 лв.*
Местополо-жение	Земя в регулация с.Караш общ.Роман 8-ми функ.тип УПИ I пл.337 кв.3 Км=1.00	*Поземлен имот в с.Караш общ.Мездра - кв.43 Км1 = 1.00*	*Поземлен имот в с.Лютиброд общ.Мездра Км=1.00*	*Поземлен имот в с.Руска Бяла общ. Мездра Км3 = 1.00*
Площ оценяван имот (кв.м.)	1842 кв.м. Кпл = 1.00	*1170 м2 К пл1 = 1,00*	*500 м2 К пл2 = 0,90*	*1430 м2 К пл3 = 1,00*
Коефициент за офертна цена		*К оф1 = 1,00 сделка*	*К оф2 = 0,90*	*К оф3 = 0,90*
Степен на изграденост на инж. Инфраст-ра	Ки = 1.00	*К и1 = 1.00*	*К и2 = 1.00*	*К и3 = 1.00*
Инвестици-онна перспектива/ малка площм имот/	Кинв=1.00	*Кинв1 = 1,00*	*Кинв2 = 1.00*	*Кинв3 = 1,00*
Подобрения, ограничения	Кп = 1.00	*Кп1 =1,00*	*Кп2 = 0,80*	*Кп3 = 0,80*
Общ корекционен коефициент		*0*	*-40*	*-30*
Коригирана цена (КЦ)	*	*Кц1 = 6,92 лв./кв.м*	*Кц2 = 7,04 лв./кв.м*	*Кц3 = 7,00 лв./кв.м*
Средно претеглена цена (СПрЦ)	**СПрЦ = 6,99 лв./дка**	*	*	*

СПрЦ = 0.333 х КЦ$_1$ +0.333 х КЦ$_2$ + 0.333 х КЦ$_3$

За оценявана площ общински имот от **1842 м**: **12870 лв.** след закръгление

IV. Оценка пазарна стойност земя по метод „Приходна стойност”:

Показатели	Стойност
Приходна площ имот	1842.00
Наем лв./m^2 -	0.05
Бруто приход	92,10
Разходи за стопанисване при приети - %	5
Разходи за стопанисване при приети - лева	4,60
Чист приход – месечен	87,50
Чист годишен приход от имота	1050
Лихвена ставка - %	7.5
Мултипликатор - 100 год. и л.ставка7.5%	13.39

Приходна стойност на имота в лева	14060
Необходими инвестиции – в %	10
Необходими инвестиции –лева	1406
Разлика приходна стойност-необх.инвестиции - лв	12654
Риск от ненаемане на обекта -%	0.30
Окончателна стойност на имота в деня на експертизата в лева след закръгление	**8860**

Стойност земя по метод на Приходна стойност: 8860 лв.

V. Крайна пазарна стойност на земя – УПИ I пл.337 кв.3 по плана на с.Караш:

Окончателна стойност на сградите е формирана след сравнение по двата метода като в зависимост от състоянието и възможностите за стопанисване на имота оценителят определя Сравнителен метод с **тежест от 0.9** и метод на "Приходна стойност" – **с тежест 0,10**

Табл.3

Оценка по метода:	Стойност (лв.)	Тегловен коефициент	Претеглена стойност (лв.)
По Сравнителен метод	12870	0,9	11583
По м "Приходна стойност"	8860	0.1	886
		Всичко след закръгление:	**12469 или 12470 лв. ≈**

КРАЙНА ОЦЕНКА НА НЕДВИЖИМИЯ ИМОТ – земя от 1842 кв.м. УПИ I пл.337 кв.3 с. Караш : 12470 лв. (*Дванадесет хиляди четиристотин и седемдесет лева*) или 6375 евро по курса на деня

Средна пазарна цена на квадратен метър на имот УПИ I пл.337 кв.3 _по плана на с.Караш общ.Роман: 6,77 лв/м²

Допускания:

Оценителят гарантираш, че:

- ✓ в рамките на своята добросъвестност и компетентност са направили своята оценка, без да скрият умишлено никаква важна информация;
- ✓ нямат личен интерес относно оценявания имот;
- ✓ нито наемането им за тази оценка, нито възнаграждението им за извършването й, е зависимо от изчислената стойност.

ОЦЕНИТЕЛ:

/инж.Лариса Ангелова – сертификат №100100584/14.12.09 г /

02.10.2022 год.

РЕПУБЛИКА БЪЛГАРИЯ
Община Роман

Класификация на информацията:
ниво 0, TLP-WHITE

ДО

ПРЕДСЕДАТЕЛЯ

НА ОБЩИНСКИ СЪВЕТ - РОМАН

ОБЩИНА РОМАН
Регистрационен индекс и дата
0800-117/04.11.2022г.

ОБЩИНСКИ СЪВЕТ
гр. РОМАН
Регистрационен индекс и дата
Вх.№ 107/04.11.2022

Д О К Л А Д Н А З А П И С К А

от

СОНЯ ТИНЧЕВА – За Кмет на Община Роман,

съгласно Заповед № ЗК-1589/03.11.2022 г. на Кмета на община Роман

Относно: Предложение за продажба на вещи частна общинска собственост-строителни материали керемиди втора употреба

УВАЖАЕМИ ГОСПОДИН ПРЕДСЕДАТЕЛ,

ДАМИ И ГОСПОДА ОБЩИНСКИ СЪВЕТНИЦИ,

На основание чл.49, ал.2 от Правилник за организацията и дейността на общински съвет Роман, неговите комисии и взаимодействието му с общинската администрация във връзка с постъпило в Община Роман писмо с вх.№ 6700-119/03.11.2022 г. от Директора на ОУ „Св.Св.Кирил и Методий“ с.Камено поле за продажба на керемиди втора употреба, придобити при извършване на ремонт на сграден фонд на ОУ „Св.Св.Кирил и Методий“ с.Камено поле. С оглед гореизложеното предлагам да обсъдите и приемете следното

РЕШЕНИЕ:

1.На основание чл. 21, ал. 1, т. 23 от ЗМСМА и чл. 8, ал. 9 т.2 от ЗОС, Общински съвет Роман **допълва т.1** от Годишна програма за управление и разпореждане с имоти общинска собственост през 2022 г., приета с решение № 378 от протокол №

3130 Роман, бул. Христо Ботев № 132-136
тел.: 09123/20 64, факс: 09123/2349
e-mail: roman@roman.bg
web: www.roman.bg

34/28.01.2022 г. на Общински съвет гр. Роман с вещи – частна общинска собственост – строителни материали 11000 броя керемиди втора употреба.

2.На основание чл.21, ал.1, т.8 от ЗМСМА, чл.35, ал.1 във връзка с чл. 50, ал.1 от НРПУРОИ, Общински съвет гр.Роман дава съгласие за продажба чрез провеждане на търг с явно наддаване по реда на глава пета от НРПУРОИ на вещи – частна общинска собственост – строителни материали около 11000 броя керемиди втора употреба, придобити при извършване на основен ремонт на покрив на сградата на ОУ „Св.Св.Кирил и Методий“, с.Камено поле.

3. На основание чл.21, ал. 1, т. 8 от ЗМСМА и чл. 41 ал.1 от ЗОС, Общински съвет гр.Роман, определя пазарна цена за продажба на 1 брой керемида втора употреба на стойност в размер на 0,27 лв. без ДДС, въз основа на експертна оценка, изготвена от лицензиран оценител на имоти, регистриран по ЗНО.

4. На основание чл.21, ал.1, т.8 от ЗМСМА, във връзка с чл.35, ал.1 и ал.6 от ЗОС Общински съвет гр.Роман, възлага на Кмета на Община Роман да организира продажбата на вещите, втора употреба по т.2, до изчерпване на наличните количества, съгласно приемо-предавателен протокол, като определената оценка в т.3, да се счита за начална тръжна цена.

5. На основание чл.21, ал.1, т.8 от ЗМСМА във връзка с чл.8, ал.5 от ЗОС, Общински съвет определя 30% от постъпленията от продажбата на строителните материали, да бъдат използвани за изпълнение на дейности от местно значение в Кметство Камено поле.

Приложения:

1. Писмо с вх.№ 6700-119/03.11.2022 г.
2. Копие от експертна оценка.

СОНЯ ТИНЧЕВА

За Кмет на Община Роман

/съгласно Заповед № ЗК-1589/03.11.2022 г.

на Кмета на Община Роман/

3130 Роман, бул. Христо Ботев № 132-136
тел.: 09123/20 64, факс: 09123/2349
e-mail: roman@roman.bg
web: www.roman.bg

ОЦЕНКА

Пазаран стойност употребявани керемиди/ керемиди втора ръка/ , притежавани от Община Роман

04.11.2022 год.

Изпълнител на оценката:
Инж.Лариса Борисова Ангелова
(сертификат №100100584/14.12.2009 год. на КНОБ)

Възложена е оценка на над 10000 бр стари употребявани керемиди/ керемиди втора ръка/ , притежаваби от Община Роман, останали от ремонтни дейности.

Оценката е извършена на база Сравнителен метод по обявени вече оферти към момента на оценката за предлагани стари керемиди.

Използвани са следните оферти:





Обявени са три продажни цени на стари керемиди: 0,40 лв/бр., 0,45 лв/бр и 0,45 лв/бр. Средна цена при изчислено средно аритметично от трите посочени офертни цени = 0,43 лв/бр.

Всички предлагани цени са за малък брой керемиди – до 200 бр. Прилагам коефициент на средна цена -30% за керемиди над 10000 бр и коефициент за търсене -15% ли окончателна пазарна цена :

за 1 бр. керемида втора употреба = 0,27 лв без ДДС.

04.11.2022 год.

ОЦЕНИТЕЛ: . .. .

/инж.Лариса Ангелова – сертификат №100100584/14.12.09 г /

ОБЩИНА РОМАН
Регистрационен индекс и дата
6700-119 | 03.11.2022г.

ОСНОВНО УЧИЛИЩЕ
"СВ.СВ. Кирил и Методий"
с. Камено поле , общ. Роман
e-mail: kamenopole@abv.bg

03.11.2022

ДО КМЕТА
НА ОБЩИНА РОМАН

УВАЖАЕМИ ГОСПОДИН КМЕТ,

При извършващите се ремонтни дейности в ОУ „Св. Св. Кирил и Методий" с. Камено поле се сменят циглите на покрива на сградата. Голяма част от старите цигли са здрави и годни за ползване. След многобройни запитвания от жители на селото се обръщам към Вас, тъй като училището е общинска собственост, да определите реда, начина и цената за продажба на старите цигли, както и отговорно лице, представител на общината, който да се заеме с тази дейност. Тъй като училището няма денонощна охрана, само видеонаблюдение, което не е с голям обхват има опасност от кражби и унищожаване на това имущество.

Господин кмет, надявам се средствата от продажбата на това имущество да се върнат за подпомагане бюджета на училището.

ОСНОВНО УЧИЛИЩЕ „Св. св. КИРИЛ и МЕТОДИЙ" с. КАМЕНО ПОЛЕ

С УВАЖЕНИЕ:
ДИРЕКТОР: .....
/Катерина Маринова/

О Б Щ И Н А Р О М А Н

3130 гр. Роиан, бул. Христо Ботев № 132-136
тел. 09123/20 64, факс 09123/2349
e-mail: roman@roman.bg web: www.roman.bg

ЗАПОВЕД

№ЗК-1589
03.11.2022 г.

На основание чл.44, ал.2 от ЗМСМА, във връзка с чл.39, ал.2 от ЗМСМА и с оглед гарантиране на непрекъснато функциониране на изпълнителната дейност на Община Роман

ОПРЕДЕЛЯМ:

Соня Д. Тинчева — зам.- кмет на Община Роман да ме замества за периода от 04.11.2022 г. до 04.11.2022 г., включително, като изпълнява функциите на кмет с всички произтичащи от това права и задължения, съгласно действащото законодателство, като при изготвяне на актове да се отбелязва номерът на настоящата заповед.

Копие от заповедта да се връчи на зам.-кмета за сведение и изпълнение, на секретаря на община Роман, на директорите на дирекции, ст. счетоводител, финансов контрольор и гл. специалист ЧР.

Заверено копие да се изпрати на ОбС — Роман.

Контролът по заповедта остава мой.

ВАЛЕРИ РОЛАНСКИ
Кмет на Община Роман

КМЕТ 3

Вярно с оригинала

КМЕТ 3